会 签

90-S000000

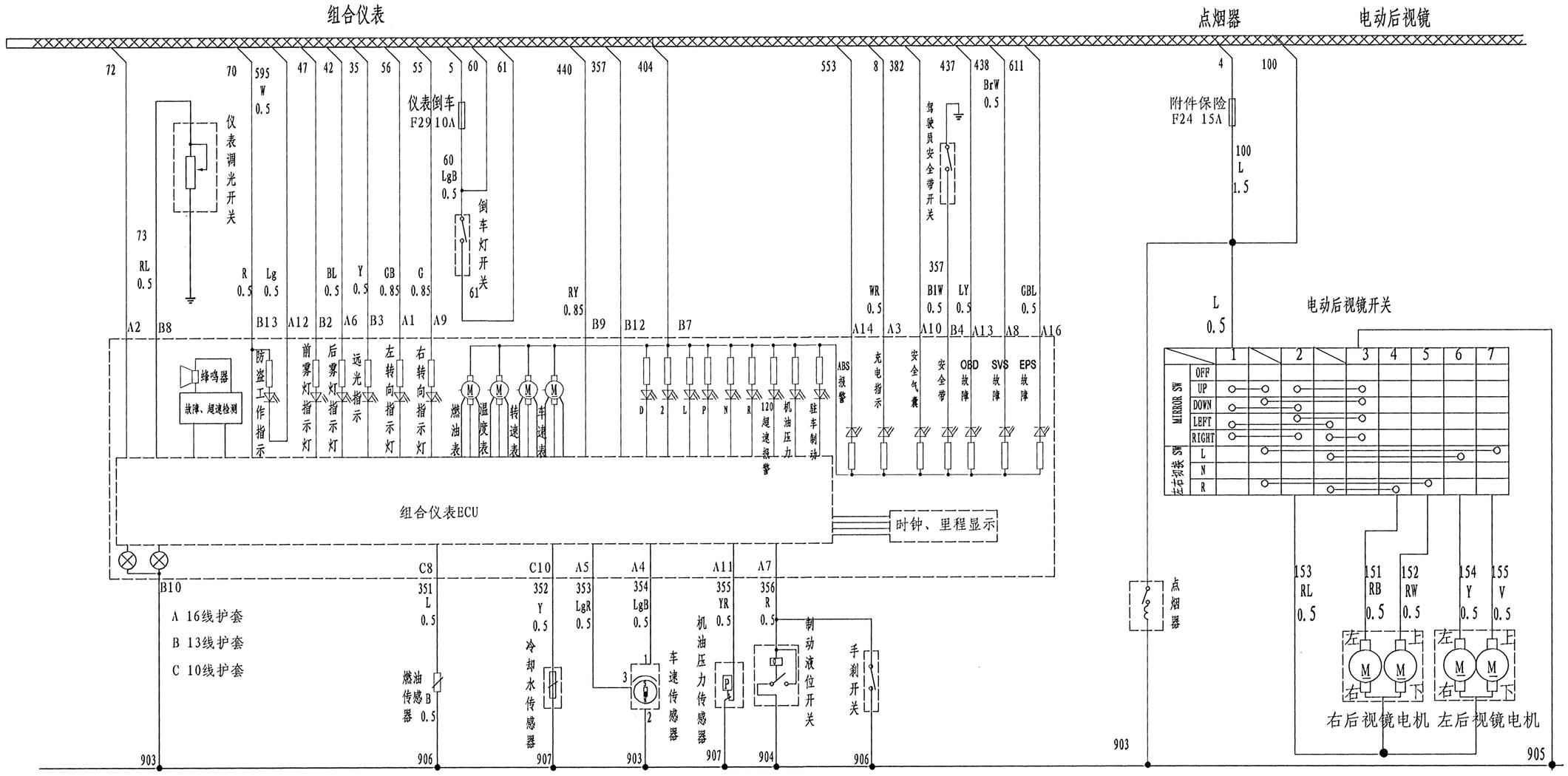

标记	处数	更改文件号	签字	日期			
设计				2008.5.27	总布置		08.5.27
校对				2008.5.27	标准化		08.5-08
审核				08.5-08	批准		08.5-08

JNJ6405A
整车电气原理图

0000005-06

图样标记		重量	比例
S	B		

共 8 张 第 3 张

众泰汽车技术中心

借(通)用件登记
旧底图总号
底图总号
签 字
日 期